marzo vitorino

SEQUÊNCIA DE MONTAGEM DAS PEÇAS

MOUNTING SEQUENCE
SECUENCIA DE MONTAJE

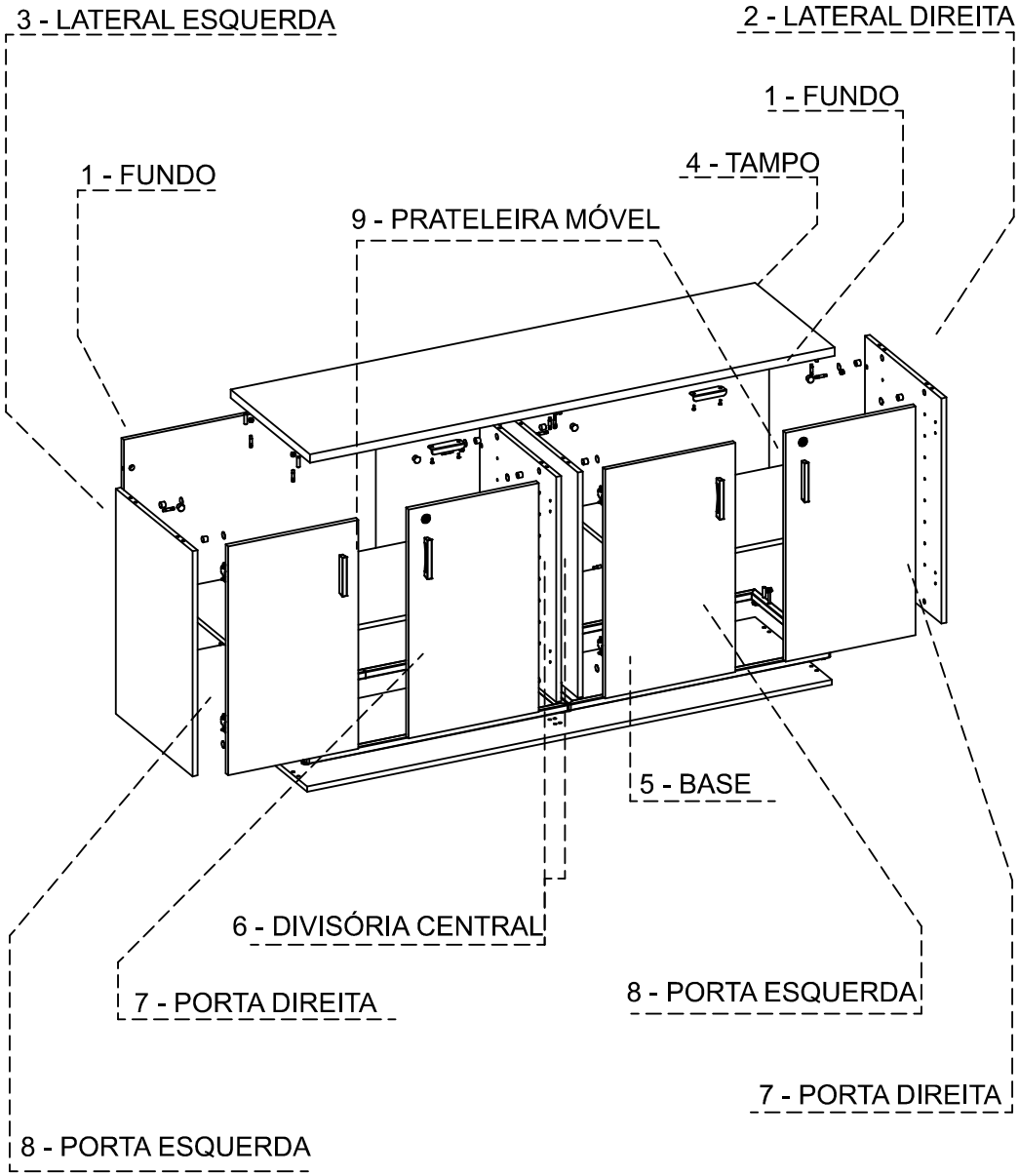

marzo vitorino

MANUAL DE MONTAGEM

ASSEMBLY INSTRUCTION
INSTRUCCIONES DE MONTAJE

LINHA: ROMANZZA-PLUS

PRODUTO: ARMÁRIO BAIXO DUPLO FECHADO
PRODUCT
PRODUCTOS

CÓDIGOS

CODES
CÓDIGOS

- ► 070005039
- ► 070005040

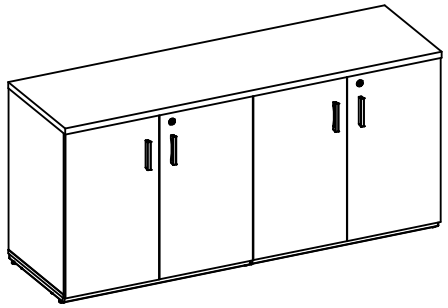

Item	Qtd	Cod.	Imagem
N	2	11030015	
M	8	11010010	
L	16	10140002	
K	16	10130014	
J	16	10120003	
I	16	10120001	
H	8	10030246	
G	44	10010546	
F	8	06800101	
E	24	06602011	
D	4	06103112	
C	2	045200048	
B	2	045200046	
A	2	045200015	

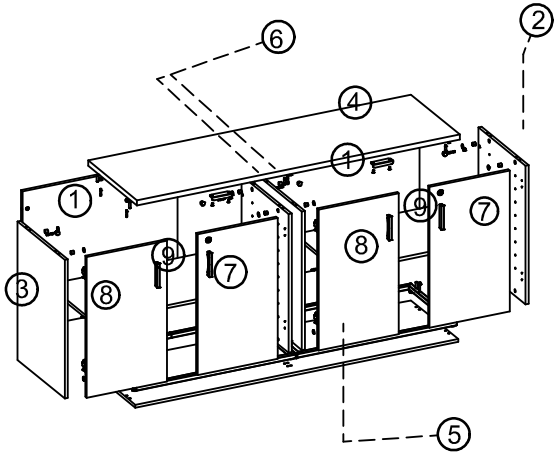

9- PRATELEIRA MÓVEL
8- PORTA ESQUERDA
7- PORTA DIREITA
6-DIVISÓRIA CENTRAL
5- BASE
4- TAMPO
3- LATERAL ESQUERDA
2- LATERAL DIREITA
1- FUNDO

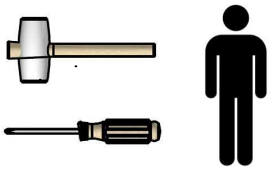

marzo vitorino

PRÉ - MONTAGEM

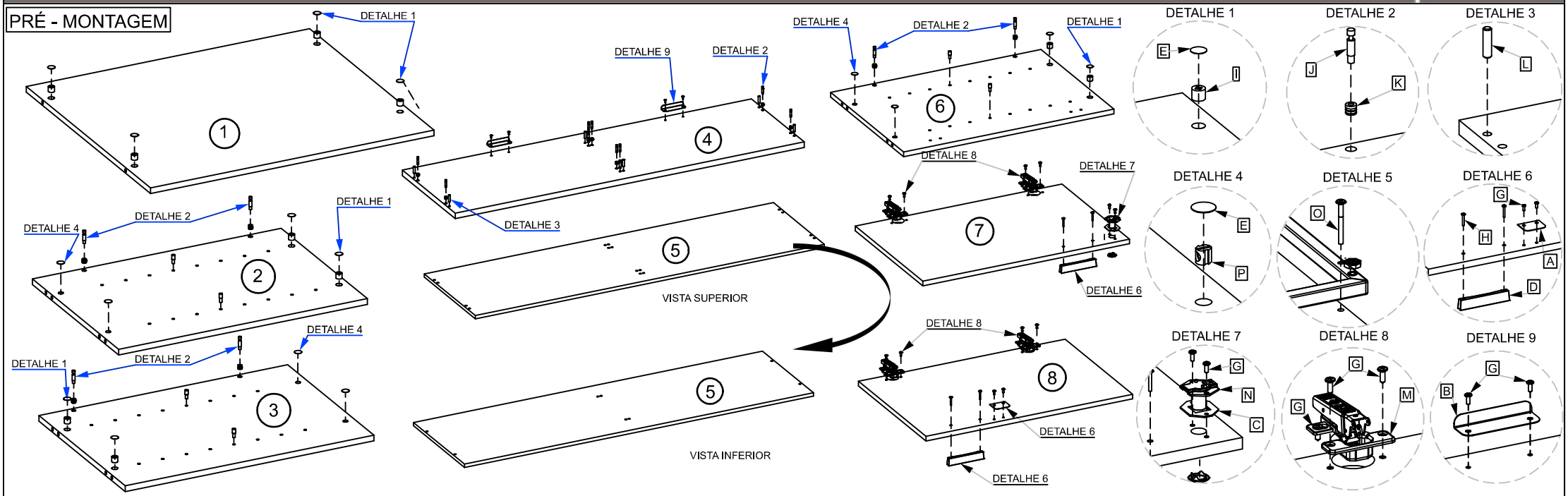

MONTAGEM - PASSO 1

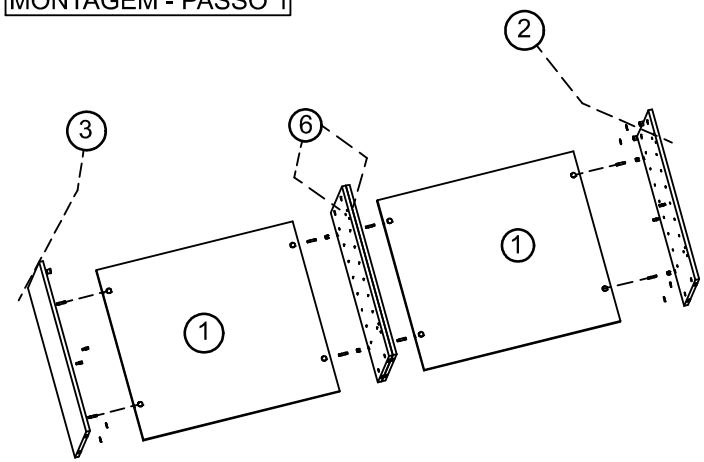

INICIE FIXANDO FUNDO (1) NAS DIVISÓRIAS (6) PARA FACILITAR A MONTAGEM DO MÓVEL, EM SEGUIDA FIXE A LATERAL DIREITA (2) E A LATERAL ESQUERDA (3).

MONTAGEM - PASSO 2

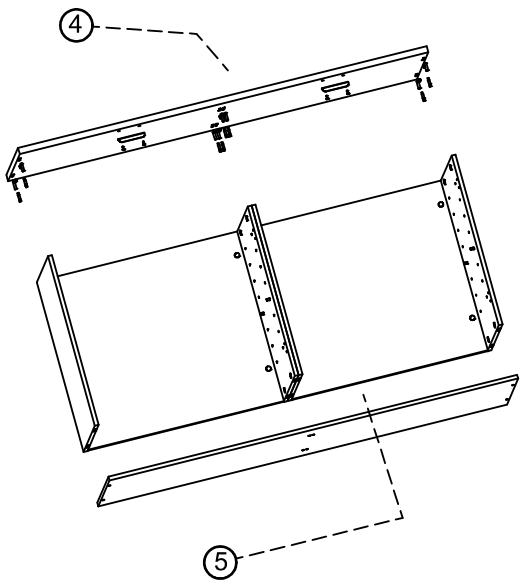

NA SEQUENCIA FIXAR TAMPO (4), BASE E RODAPÉ(5)

MONTAGEM - PASSO 3

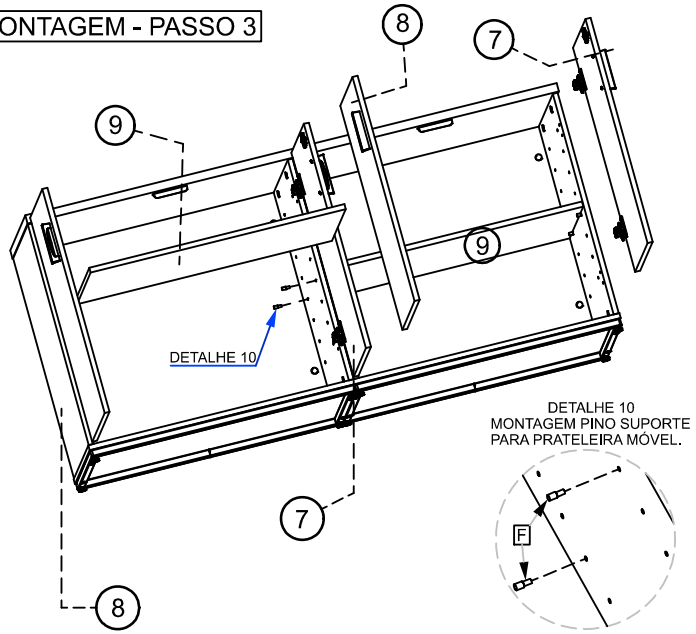

PARA FINALIZAR FIXE AS PORTAS (7,8) E APÓS MONTAGEM COMPLETA DO ARMÁRIO INSERIR A PRATELEIRA MÓVEL (9).